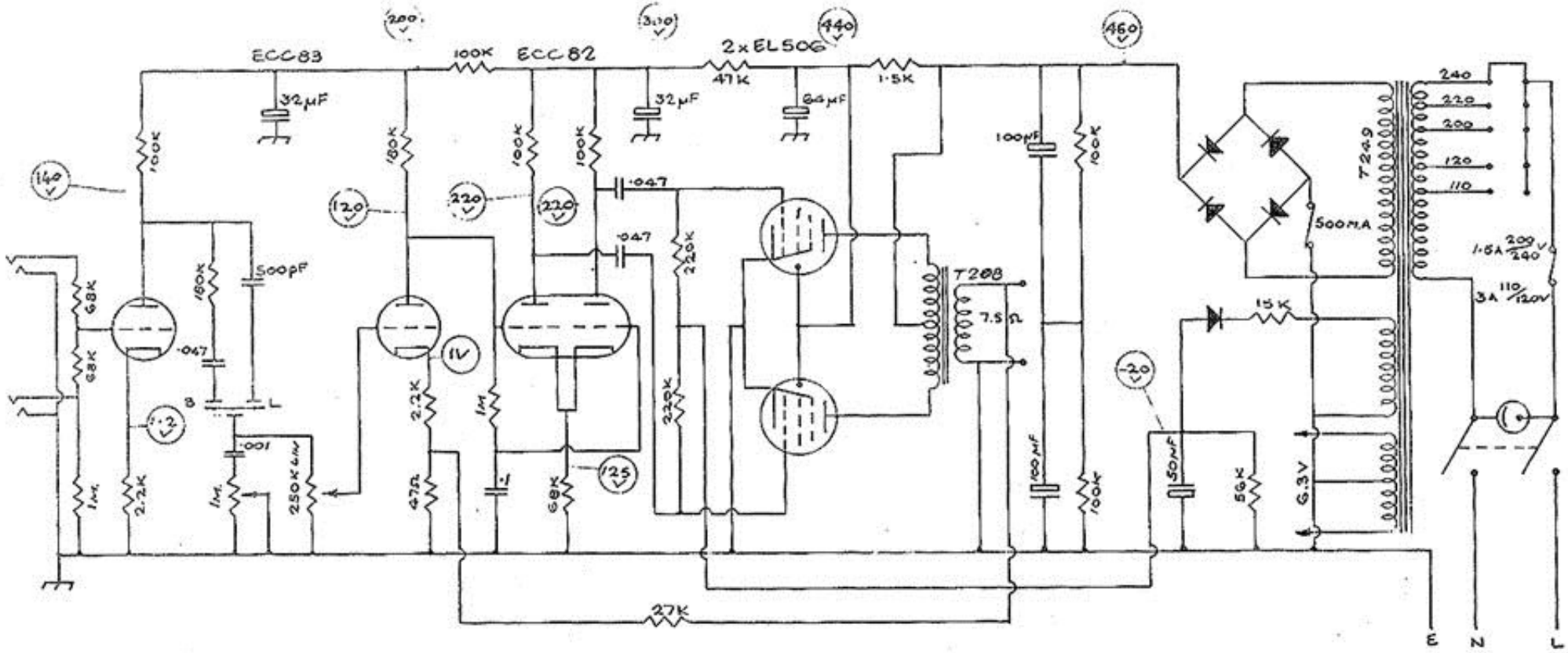

A.P. 30 S.V.